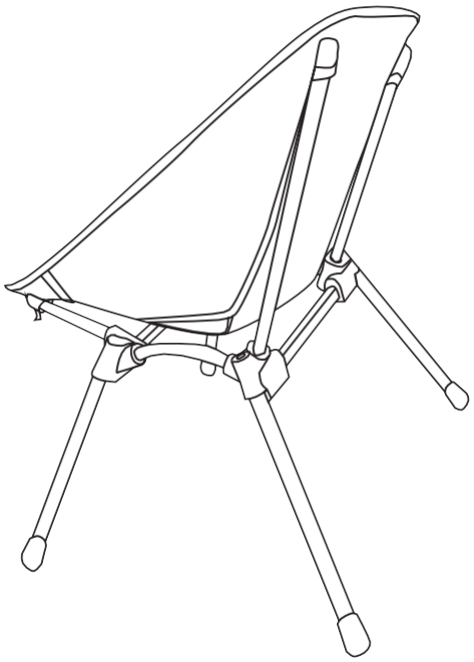

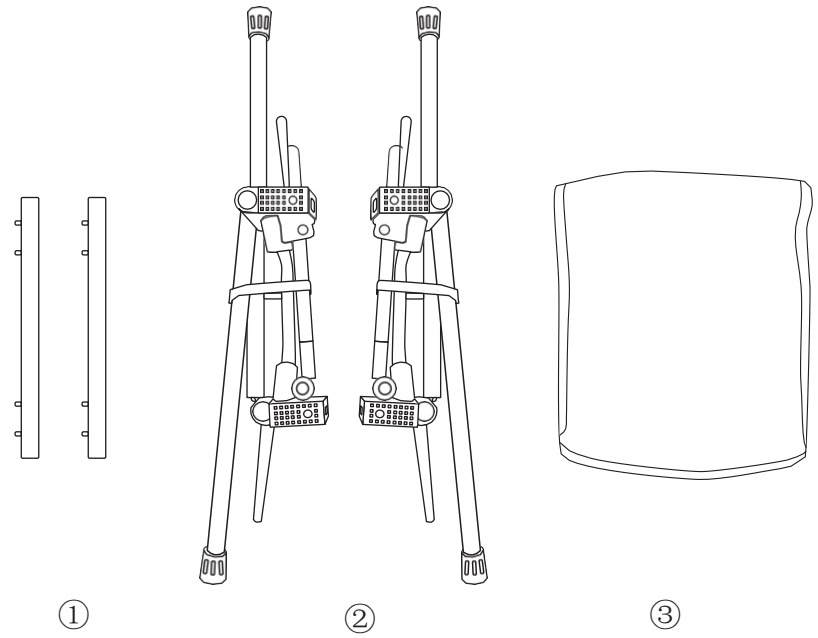
①
②
③

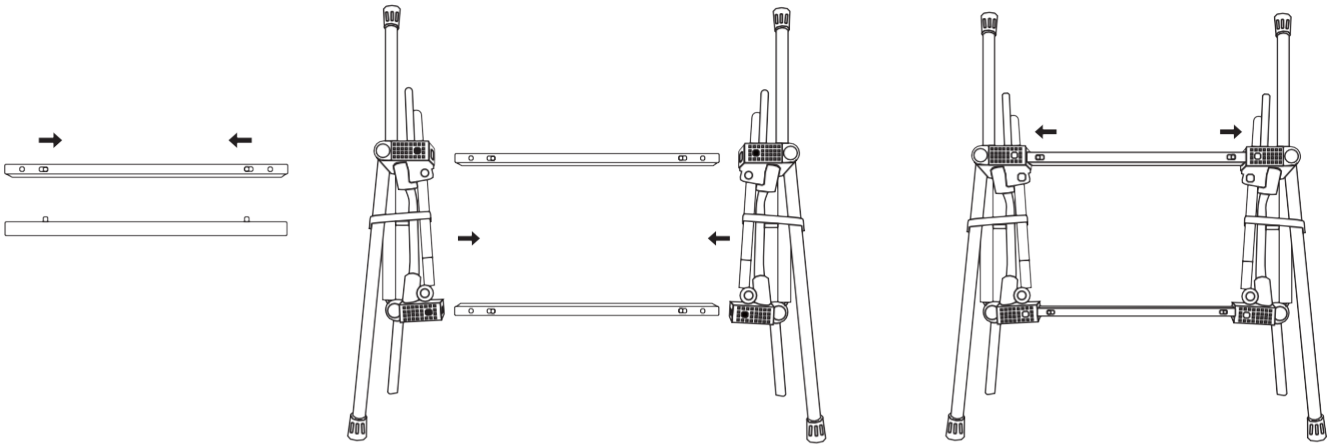

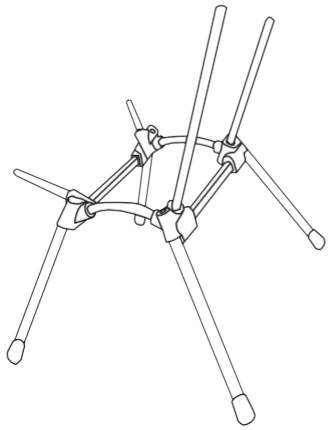

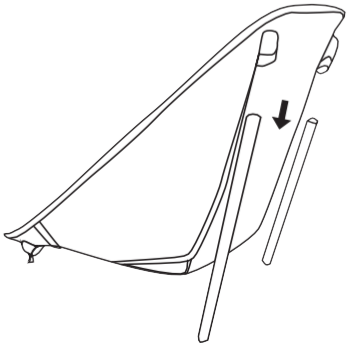

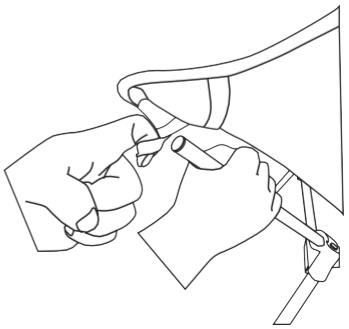

Sicherheits- und Gebrauchshinweise

Vielen Dank, dass Sie sich für ein Campingmöbel der Marke LAWA Living and Lifestyle entschieden haben. Um möglichst lange Freude an dem Produkt zu haben, bitten wir Sie die folgenden Sicherheits- und Gebrauchshinweise zu beachten.

Bitte lesen Sie sich die Aufbauanleitung sowie diese Sicherheitshinweise gründlich durch, bevor Sie Ihr neues Campingmöbel benutzen. Bitte bewahren Sie diese Anleitung gut auf und geben Sie sie weiter, wenn Sie dieses Produkt an andere weitergeben.

Das Möbelstück sollte stets von einer erwachsenen Person montiert werden. Bitte halten Sie kleine Kinder bei der Montage vom Möbelstück fern. Bitte beachten Sie, dass die Verpackung kein Spielzeug ist und nicht in die Hände von Babys und Kleinkindern gehört. Der Stuhl ist kein Kinderspielzeug.

Bitte halten Sie sich stets an die Montage- und Gebrauchsanleitung. Für Schäden, die durch unsachgemäße Handhabung und/oder Nichtbeachtung der Montage und Sicherheitshinweise entstehen, wird keine Haftung übernommen.

Bitte machen Sie sich vor der ersten Nutzung mit dem Aufbau bzw. der Montage vertraut und überprüfen Sie, ob alle Teile vorhanden und frei von Defekten sind.

ACHTUNG: Sollten Sie einen Defekt festgestellt haben, darf das Campingmöbel unter keinen Umständen benutzt werden!

Bitte entfalten Sie das Möbelstück stets langsam, gleichmäßig und möglichst verkantfrei.

VORSICHT! QUETSCHGEFAHR! Bitte achten Sie stets darauf, sich bei Auf- oder Abbau nicht die Finger zu klemmen oder sonstige Verletzungen zuzufügen.

ACHTUNG! Bitte wenden Sie niemals Gewalt an, um ihr Möbelstück auf- oder abzubauen. Sollte es nicht möglich sein, das Campingmöbel ohne großen Kraftaufwand auf- oder abzubauen (z.B. weil Teile verbogen oder verkantet sind etc.), darf das Möbelstück nicht weiter verwendet werden!

Bitte kontrollieren Sie, ob ihr Campingmöbel vollständig und korrekt aufgebaut bzw. montiert wurde, bevor Sie es belasten. Bitte belasten Sie das Campingmöbel niemals einseitig, um Verletzungen durch Stürze oder ähnliches zu vermeiden.

ACHTUNG! Die ausgewiesene Maximaltraglast darf auf keinen Fall überschritten werden! VORSICHT! Verwenden Sie das Campingmöbel niemals als Steh- oder Aufsteighilfe! Verletzungsgefahr!

Das Möbelstück darf nur auf einem ebenen, festen Untergrund benutzt werden und sollte stets einen ausreichenden Sicherheitsabstand zu offenem Feuer oder anderen Hitzequellen haben. Verwenden Sie zum Reinigen des Campingmöbels ausschließlich ein weiches, fusselfreies Tuch. Bitte verwenden Sie keinesfalls scheuernde, bleichende oder ätzende Reinigungsmittel oder scheuernde Reinigungsbürsten.

Um Beschädigungen zu vermeiden, bewahren Sie Ihr Campingmöbel bitte nur im gereinigten, trockenen und auseinandergebauten Zustand auf. Bitte benutzen Sie möglichst den mitgelieferten Transport- und Aufbewahrungsbeutel. Niemals feucht oder nass einlagern!

Safety and usage instructions

Thank you for purchasing a piece of camping furniture from LAWA Living and Lifestyle. In order to enjoy the product for as long as possible, please observe the following safety and usage instructions.

Please read the assembly instructions and these safety instructions carefully before using your new camping furniture. Please keep these instructions in a safe place and pass them on if you pass this product on to others.

The furniture should always be assembled by an adult. Please keep small children away from the furniture during assembly. Please note that the packaging is not a toy and does not belong in the hands of babies and small children. The chair is not a children's toy.

Please always follow the instructions for assembly and use. No liability is accepted for damage caused by improper handling and/or failure to observe the assembly and safety instructions.

Please familiarize yourself with the assembly and installation before first use and check that all parts are present and free of defects.

ATTENTION: If you have discovered a defect, the camping furniture must not be used under any circumstances!

Please always unfold the piece of furniture slowly, evenly and as tilt-free as possible.

CAUTION! DANGER OF CRUSHING! Please always take care not to pinch your fingers or cause other injuries when assembling or dismantling.

CAUTION: Never use force to assemble or disassemble your piece of furniture. If it is not possible to assemble or disassemble the camping furniture without using excessive force (e.g. because parts are bent or tilted, etc.), the furniture must not be used any further!

Please check that your camping furniture has been completely and correctly assembled or mounted before you put any weight on it. Please never load the camping furniture on one side to avoid injuries from falls or similar.

CAUTION: The maximum load capacity must never be exceeded! CAUTION! Never use the camping furniture as a standing or climbing aid! Risk of injury!

The piece of furniture may only be used on a level, solid surface and should always be kept at a safe distance from naked flames or other sources of heat. Only use a soft, lint-free cloth to clean the camping furniture. Never use abrasive, bleaching or corrosive cleaning agents or abrasive cleaning brushes.

To avoid damage, please only store your camping furniture when it is clean, dry and disassembled. If possible, please use the transportation and storage bag supplied. Never store damp or wet!

LAWA
Living and Lifestyle

Dirk Lawinsky · Lange Straße 30 · 49176 Hilter a. T. W.
Hilfestellung / Kontakt: info@lawa-lifestyle.de

Nederlands
Veiligheids- en gebruiksinstructies

Bedankt voor de aankoop van een kampeermeubel van LAWA Living and Lifestyle. Om zo lang mogelijk van het product te kunnen genieten, verzoeken wij u de volgende veiligheids- en gebruiksinstructies in acht te nemen.

Lees de montagehandleiding en deze veiligheidsinstructies zorgvuldig door voordat u uw nieuwe kampeermeubel in gebruik neemt. Bewaar deze instructies op een veilige plaats en geef ze door als u dit product doorgeeft aan anderen.

Het meubel moet altijd door een volwassene worden gemonteerd. Houd kleine kinderen uit de buurt van de meubelen tijdens de montage. De verpakking is geen speelgoed en hoort niet in de handen van baby's en kleine kinderen. De stoel is geen kinderspeelgoed.

Volg altijd de instructies voor montage en gebruik. Er wordt geen aansprakelijkheid aanvaard voor schade als gevolg van onjuist gebruik en/of het niet in acht nemen van de montage- en veiligheidsinstructies.

Maak uzelf vertrouwd met de montage en installatie voor het eerste gebruik en controleer of alle onderdelen aanwezig en vrij van defecten zijn.

LET OP: Als u een defect ontdekt, mag u het kampeermeubel in geen geval gebruiken!

Klap het meubel altijd langzaam, gelijkmatig en zo kantelvrij mogelijk uit.

LET OP! GEVAAR VOOR BEKNELLING! Let er altijd op dat u uw vingers niet beknelt of andere verwondingen oploopt bij het monteren of demonteren.

LET OP: Gebruik nooit geweld om uw meubels te monteren of te demonteren. Als het niet mogelijk is om het kampeermeubel zonder al te veel kracht te monteren of te demonteren (bijvoorbeeld omdat onderdelen verbogen of gekanteld zijn, enz.

Controleer of uw kampeermeubel volledig en correct gemonteerd is voordat u er gewicht op zet. Belast het kampeermeubel nooit aan één kant om letsel door vallen of iets dergelijks te voorkomen.

LET OP: Het aangegeven maximale draagvermogen mag nooit overschreden worden! LET OP! Gebruik het kampeermeubel nooit als stahulp of klimhulpmiddel! Gevaar voor letsel!

Het meubel mag alleen op een vlakke, stevige ondergrond worden gebruikt en moet altijd op veilige afstand van open vuur of andere warmtebronnen worden gehouden. Gebruik alleen een zachte, pluisvrije doek om het kampeermeubel schoon te maken. Gebruik nooit schurende, blekende of bijtende schoonmaakmiddelen of schuurborstels.

Berg uw kampeermeubel alleen op als het schoon, droog en gedemonteerd is, om schade te voorkomen. Gebruik indien mogelijk de meegeleverde transport- en opbergtas. Nooit vochtig of nat opbergen!

Polski
Instrukcje bezpieczeństwa i użytkowania

Dziękujemy za zakup mebli kempingowych od LAWA Living and Lifestyle. Aby jak najdłużej cieszyć się produktem, należy przestrzegać poniższych instrukcji bezpieczeństwa i użytkowania.

Przed użyciem nowych mebli kempingowych należy uważnie przeczytać instrukcję montażu i niniejsze instrukcje bezpieczeństwa. Instrukcje te należy przechowywać w bezpiecznym miejscu i przekazać je innym osobom, które korzystają z produktu.

Meble powinny być zawsze montowane przez osobę dorosłą. Prosimy o trzymanie małych dzieci z dala od mebli podczas montażu. Należy pamiętać, że opakowanie nie jest zabawką i nie powinno znajdować się w rękach niemowląt i małych dzieci. Krzesło nie jest zabawką dla dzieci.

Należy zawsze przestrzegać instrukcji montażu i użytkowania. Nie ponosimy odpowiedzialności za szkody spowodowane niewłaściwą obsługą i/lub nieprzestrzeganiem instrukcji montażu i bezpieczeństwa.

Przed pierwszym użyciem należy zapoznać się z montażem i instalacją oraz sprawdzić, czy wszystkie części są obecne i wolne od wad.

UWAGA: W przypadku wykrycia wady, meble kempingowe nie mogą być używane pod żadnym pozorem!

Mebel należy zawsze rozkładać powoli, równomiernie i możliwie bez przechylania.

UWAGA! NIEBEZPIECZEŃSTWO ZMIAŻDŻENIA! Podczas montażu i demontażu należy zawsze uważać, aby nie przytrzasnąć sobie palców ani nie spowodować innych obrażeń.

UWAGA: Nigdy nie używaj siły do montażu lub demontażu mebli. Jeśli montaż lub demontaż mebli kempingowych nie jest możliwy bez użycia nadmiernej siły (np. ponieważ części są wygięte lub przechylone itp.), mebli nie wolno używać!

Przed obciążeniem mebli kempingowych należy sprawdzić, czy zostały one całkowicie i prawidłowo zmontowane lub zamontowane. Nigdy nie należy obciążać mebli kempingowych z jednej strony, aby uniknąć obrażeń spowodowanych upadkiem lub podobnymi zdarzeniami.

UWAGA: Nigdy nie wolno przekraczać podanego maksymalnego udźwigu! UWAGA! Nigdy nie używaj mebli kempingowych jako pomocy do stania lub wspinania się! Ryzyko obrażeń!

Meble mogą być używane wyłącznie na równej, twardej powierzchni i powinny być zawsze trzymane w bezpiecznej odległości od otwartego ognia lub innych źródeł ciepła. Do czyszczenia mebli kempingowych należy używać wyłącznie miękkiej, niestrzępiącej się szmatki. Nigdy nie używaj ściernych, wybielających lub żrących środków czyszczących ani ściernych szczotek czyszczących.

Aby uniknąć uszkodzeń, meble kempingowe należy przechowywać wyłącznie czyste, suche i rozmontowane. Jeśli to możliwe, należy używać dostarczonej torby do transportu i przechowywania. Nigdy nie przechowuj wilgotnych lub mokrych mebli!

LAWA
Living and Lifestyle
Dirk Lawinsky · Lange Straße 30 · 49176 Hilter a. T. W.
Hilfestellung / Kontakt: info@lawa-lifestyle.de

Slovensky
Bezpečnostné pokyny a návod na použitie

Ďakujeme, že ste si zakúpili kempingový nábytok od spoločnosti LAWA Living and Lifestyle. Aby ste si výrobok mohli užívať čo najdlhšie, dodržiavajte nasledujúce bezpečnostné pokyny a pokyny na používanie.

Pred použitím nového kempingového nábytku si pozorne prečítajte návod na montáž a tieto bezpečnostné pokyny. Tieto pokyny si prosím uschovajte na bezpečnom mieste a odovzdajte ich ďalej, ak tento výrobok odovzdáte iným osobám.

Nábytok by mala vždy montovať dospelá osoba. Počas montáže udržujte malé deti mimo dosahu nábytku. Upozorňujeme, že obal nie je hračka a nepatrí do rúk dojčiat a malých detí. Stolička nie je detská hračka.

Pri montáži a používaní sa vždy riaďte návodom na použitie. Za škody spôsobené nesprávnou manipuláciou a/alebo nedodržaním montážnych a bezpečnostných pokynov nenesieme žiadnu zodpovednosť.

Pred prvým použitím sa oboznámte s montážou a inštaláciou a skontrolujte, či sú všetky diely prítomné a bez závad.

POZOR: Ak ste zistili závadu, kempingový nábytok sa nesmie v žiadnom prípade používať!

Nábytok vždy rozkladajte pomaly, rovnomerne a pokiaľ možno bez náklonu.

POZOR! NEBEZPEČENSTVO ROZDRVENIA! Pri montáži alebo demontáži vždy dbajte na to, aby ste si nepriškrtili prsty alebo nespôsobili iné poranenia.

POZOR: Pri montáži alebo demontáži nábytku nikdy nepoužívajte silu. Ak nie je možné zostaviť alebo rozobrať kempingový nábytok bez použitia nadmernej sily (napr. preto, že sú časti ohnuté alebo naklonené atď.), nábytok sa nesmie ďalej používať!

Pred zaťažením kempingového nábytku skontrolujte, či bol kompletne a správne zostavený alebo namontovaný. Kempingový nábytok nikdy nezaťažujte na jednej strane, aby ste predišli zraneniam v dôsledku pádu a podobne.

POZOR: Uvedená maximálna nosnosť sa nikdy nesmie prekročiť! POZOR! Kempingový nábytok nikdy nepoužívajte ako pomôcku na státie alebo lezenie! Hrozí nebezpečenstvo poranenia!

Nábytok sa smie používať len na rovnom, pevnom povrchu a vždy by mal byť v bezpečnej vzdialenosti od otvoreného ohňa alebo iných zdrojov tepla. Na čistenie kempingového nábytku používajte len mäkkú handričku, ktorá nepúšťa vlákna. Nikdy nepoužívajte abrazívne, bieliace alebo korozívne čistiace prostriedky ani abrazívne čistiace kefy.

Aby ste predišli poškodeniu, kempingový nábytok skladujte len vtedy, keď je čistý, suchý a rozložený. Ak je to možné, použite dodanú prepravnú a skladovaciu tašku. Nikdy ho neskladujte vlhký alebo mokrý!

Česky
Bezpečnostní pokyny a návod k použití

Děkujeme, že jste si zakoupili kempingový nábytek od společnosti LAWA Living and Lifestyle. Abyste si výrobek mohli užívat co nejdéle, dodržujte prosím následující bezpečnostní pokyny a pokyny k používání.

Před použitím nového kempingového nábytku si prosím pečlivě přečtěte návod k montáži a tyto bezpečnostní pokyny. Tyto pokyny prosím uschovejte na bezpečném místě a předejte je, pokud tento výrobek předáváte dalším osobám.

Nábytek by měla vždy sestavovat dospělá osoba. Malé děti prosím během montáže nepouštějte do blízkosti nábytku. Upozorňujeme, že obal není hračka a nepatří do rukou kojenců a malých dětí. Židle není dětská hračka.

Při montáži a používání se vždy řiďte návodem k použití. Za škody způsobené nesprávnou manipulací a/nebo nedodržením montážních a bezpečnostních pokynů nepřebíráme žádnou odpovědnost.

Před prvním použitím se prosím seznamte s montáží a instalací a zkontrolujte, zda jsou všechny díly přítomny a bez závad.

POZOR: Pokud jste zjistili závadu, kempinkový nábytek se nesmí v žádném případě používat!

Nábytek vždy rozkládejte pomalu, rovnoměrně a pokud možno bez náklonu.

POZOR! NEBEZPEČÍ ROZDRCENÍ! Při montáži a demontáži vždy dbejte na to, abyste si nepřiskřípli prsty nebo si nezpůsobili jiná zranění.

POZOR: Při montáži nebo demontáži nábytku nikdy nepoužívejte sílu. Pokud není možné kempinkový nábytek sestavit nebo demontovat bez použití nadměrné síly (např. z důvodu ohnutých nebo nakloněných dílů apod.), nesmí se nábytek dále používat!

Než začnete kempinkový nábytek zatěžovat, zkontrolujte, zda byl kompletně a správně sestaven nebo namontován. Nikdy nezatěžujte kempinkový nábytek na jedné straně, abyste předešli zraněním v důsledku pádu apod.

POZOR: Uvedená maximální nosnost nesmí být nikdy překročena! POZOR! Nikdy nepoužívejte kempinkový nábytek jako pomůcku pro stání nebo lezení! Hrozí nebezpečí zranění!

Nábytek smí být používán pouze na rovném, pevném povrchu a vždy by měl být v bezpečné vzdálenosti od otevřeného ohně nebo jiných zdrojů tepla. K čištění kempingového nábytku používejte pouze měkký hadřík, který nepouští vlákna. Nikdy nepoužívejte abrazivní, bělicí nebo žíravé čisticí prostředky ani abrazivní čisticí kartáče.

Aby nedošlo k poškození, skladujte kempingový nábytek pouze v čistém, suchém a rozloženém stavu. Pokud je to možné, používejte dodanou přepravní a skladovací tašku. Nikdy neskladujte vlhký nebo mokrý!

LAWA
Living and Lifestyle
Dirk Lawinsky · Lange Straße 30 · 49176 Hilter a. T. W.
Hilfestellung / Kontakt: info@lawa-lifestyle.de

Français
Consignes de sécurité et d'utilisation

Nous vous remercions d'avoir choisi un meuble de camping de la marque LAWA Living and Lifestyle. Afin de profiter le plus longtemps possible de ce produit, nous vous prions de bien vouloir respecter les consignes de sécurité et d'utilisation suivantes.

Veuillez lire attentivement les instructions de montage ainsi que ces consignes de sécurité avant d'utiliser votre nouveau meuble de camping. Veuillez conserver soigneusement ces instructions et les transmettre si vous donnez ce produit à quelqu'un d'autre.

Le meuble doit toujours être monté par un adulte. Veuillez tenir les jeunes enfants à l'écart du meuble lors du montage. Veuillez noter que l'emballage n'est pas un jouet et qu'il ne doit pas être laissé entre les mains des bébés et des jeunes enfants. La chaise n'est pas un jouet pour enfants.

Veuillez toujours respecter les instructions de montage et d'utilisation. Nous déclinons toute responsabilité pour les dommages résultant d'une mauvaise manipulation et/ou du non-respect des instructions de montage et de sécurité.

Avant la première utilisation, veuillez vous familiariser avec la structure ou le montage et vérifier que toutes les pièces sont présentes et exemptes de défauts.

ATTENTION : Si vous avez constaté un défaut, le meuble de camping ne doit en aucun cas être utilisé !

Veuillez toujours déplier le meuble lentement, de manière régulière et si possible sans le déformer.

ATTENTION ! DANGER D'ÉCRASEMENT ! Veillez toujours à ne pas vous coincer les doigts ou à ne pas vous blesser lors du montage ou du démontage.

ATTENTION : Ne forcez jamais pour monter ou démonter votre meuble. S'il n'est pas possible de monter ou de démonter le meuble de camping sans forcer (par ex. parce que des pièces sont tordues ou coincées, etc.

Veuillez vérifier que votre meuble de camping a été entièrement et correctement monté avant de le charger. Ne chargez jamais le meuble de camping d'un seul côté afin d'éviter les blessures dues aux chutes ou autres.

ATTENTION : La charge maximale indiquée ne doit en aucun cas être dépassée ! ATTENTION ! N'utilisez jamais le meuble de camping comme aide à la station debout ou à la montée ! Risque de blessure !

Le meuble ne doit être utilisé que sur une surface plane et solide et doit toujours se trouver à une distance de sécurité suffisante d'un feu ouvert ou d'autres sources de chaleur. Pour nettoyer le meuble de camping, utilisez exclusivement un chiffon doux et non pelucheux. N'utilisez en aucun cas de produits de nettoyage abrasifs, blanchissants ou corrosifs, ni de brosses de nettoyage abrasives.

Pour éviter tout dommage, ne conservez votre meuble de camping que lorsqu'il est nettoyé, sec et démonté. Veuillez utiliser si possible le sac de transport et de rangement fourni. Ne le rangez jamais humide ou mouillé !

Italiano
Istruzioni per la sicurezza e l'uso

Grazie per aver acquistato un mobile da campeggio di LAWA Living and Lifestyle. Per poter godere del prodotto il più a lungo possibile, vi preghiamo di osservare le seguenti istruzioni di sicurezza e d'uso.

Prima di utilizzare il vostro nuovo mobile da campeggio, leggete attentamente le istruzioni di montaggio e le presenti istruzioni di sicurezza. Conservate queste istruzioni in un luogo sicuro e trasmettetele se cedete il prodotto ad altri.

I mobili devono essere sempre montati da un adulto. I bambini piccoli devono essere tenuti lontani dai mobili durante il montaggio. L'imballaggio non è un giocattolo e non deve essere lasciato nelle mani di neonati e bambini piccoli. La sedia non è un giocattolo per bambini.

Seguire sempre le istruzioni per il montaggio e l'uso. Si declina ogni responsabilità per danni causati da un uso improprio e/o dalla mancata osservanza delle istruzioni di montaggio e sicurezza.

Prima del primo utilizzo, si consiglia di familiarizzare con il montaggio e l'installazione e di verificare che tutte le parti siano presenti e prive di difetti.

ATTENZIONE: se si scopre un difetto, il mobile da campeggio non deve essere utilizzato in nessun caso!

Si prega di dispiegare sempre il mobile lentamente, in modo uniforme e il più possibile senza inclinazione.

ATTENZIONE! PERICOLO DI SCHIACCIAMENTO! Fare sempre attenzione a non schiacciarsi le dita o a non provocare altre lesioni durante il montaggio o lo smontaggio.

ATTENZIONE: Non usare mai la forza per montare o smontare i mobili. Se non è possibile montare o smontare i mobili da campeggio senza usare eccessiva forza (ad esempio perché le parti sono piegate o inclinate, ecc.), i mobili non devono più essere utilizzati!

Controllare che i mobili da campeggio siano stati completamente e correttamente assemblati o montati prima di caricarli. Non caricare mai i mobili da campeggio su un solo lato per evitare lesioni dovute a cadute o simili.

ATTENZIONE: La capacità di carico massima indicata non deve mai essere superata! ATTENZIONE! Non utilizzare mai il mobile da campeggio come ausilio per alzarsi o arrampicarsi! Pericolo di lesioni!

Il mobile può essere utilizzato solo su una superficie piana e solida e deve essere sempre tenuto a distanza di sicurezza da fiamme libere o altre fonti di calore. Per pulire i mobili da campeggio utilizzare solo un panno morbido e privo di pelucchi. Non utilizzare mai detergenti abrasivi, sbiancanti o corrosivi o spazzole abrasive.

Per evitare danni, riporre i mobili da campeggio solo quando sono puliti, asciutti e smontati. Se possibile, utilizzare la borsa per il trasporto e lo stoccaggio in dotazione. Non riporre mai i mobili in luoghi umidi o bagnati!

LAWA
Living and Lifestyle
Dirk Lawinsky · Lange Straße 30 · 49176 Hilter a. T. W.
Hilfestellung / Kontakt: info@lawa-lifestyle.de